Elétrica

Brasiltec

Manual do Produto

www.brasiltec.ind.br
+55 (47) 3525-4790
+55 (47) 3521-0448
+55 (47) 99973-5737
+55 (47) 99988-0010

Elétrica Brasiltec

Fica proibido cópia, divulgação ou plágio deste documento/projeto sem prévia autorização da Brasiltec.

Toda a reprodução é uma cópia, e cópia sem autorização do titular dos direitos autorais e/ou do detentor dos direitos de reprodução ou fora das demais estipulações legais constitui contrafação, um ato ilícito civil e criminal sujeito a punições conforme previsto na constintuição nacional.

De acordo com o disposto no art. 28 da Lei 9.610/98

Descrição do Frontal

Funções da Chaves

TIPO DE SENSOR	CH1
Sensor PNP	PNP
Sensor NPN	NPN

MODO DE OPERAÇÃO	CH2
Rotação Mínima	Mínima
Rotação Máxima	Máxima

Funcionamento

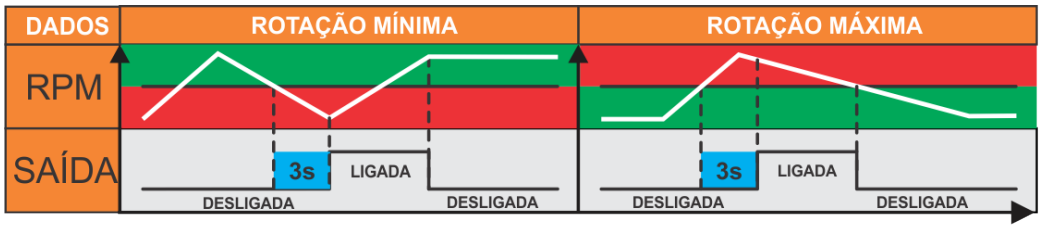

ROTAÇÃO MÍNIMA	ROTAÇÃO MÁXIMA
A saída aciona, caso a rotação estiver mais do que 3 segundos, abaixo do valor ajustado.	A saída aciona, caso a rotação estiver mais do que 3 segundos acima do valor ajustado.

DICAS PARA MEDIDAS DE ROTAÇÃO

- Se o encoder for feito manualmente, faça com diâmetro maior que 100 milímetros (10cm).
- A frequência de operação máxima, diz respeito sempre à duração do pulso gerado pelo encoder, portanto, projete-o para que o pulso seja do mesmo intervalo. Caso não acontecer, é provável que aconteça perdas de pulsos. OBS: Essa é uma das várias formas de se fazer o encoder.

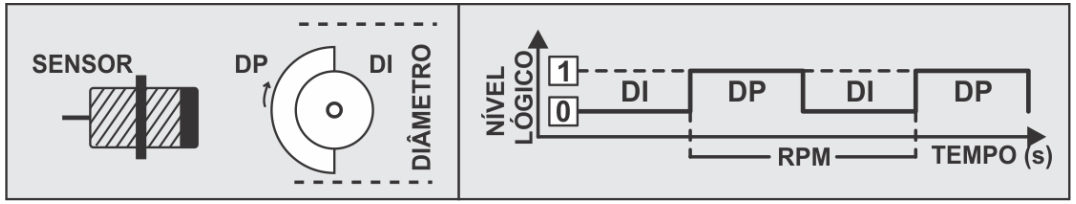

DI: Duração Intervalo;
DP: Duração Pulso
Procure sempre DI = DP

RPM: A medida será pelo intervalo de tempo entre as bordas de subida do dos pulsos dados pelo sensor.

EXEMPLO DE LIGAÇÃO ELÉTRICA

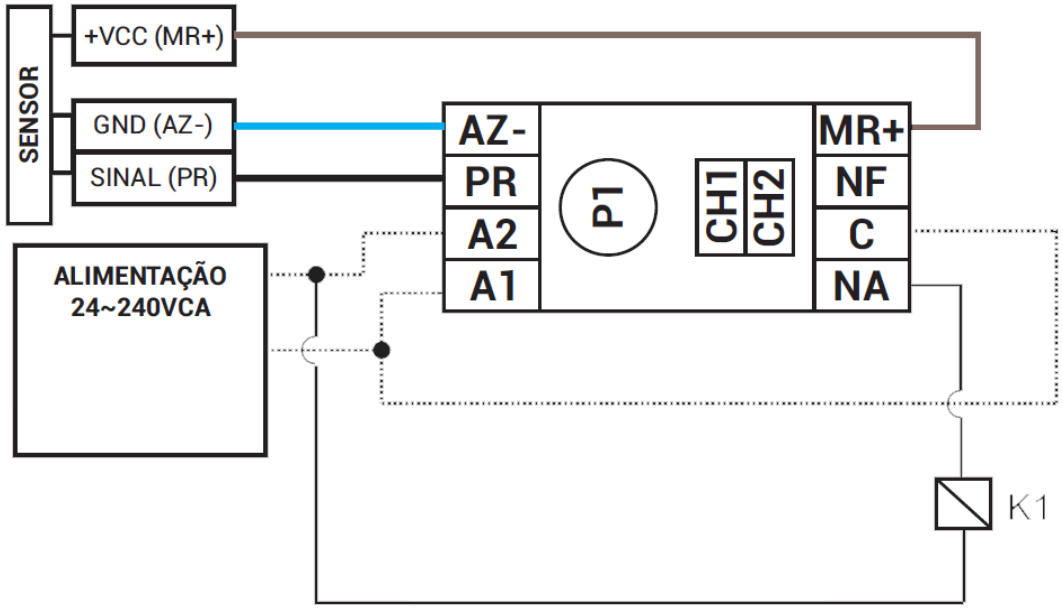

RECOMENDAÇÕES DE INSTALAÇÃO E LIGAÇÕES EM SUPRESSORES

1 - Cabos de sensores analógicos e digitais não podem estar no mesmo eletroduto por onde passam os cabos de alimentação e acionamento das cargas;
2 - Instale supressores de transientes (filtros RC, vendidos separadamente) em paralelo com as cargas, a fim de aumentar a vida útil dos relés;
3 - A alimentação do controlador deve ser proveniente de uma rede própria para instrumentação. Caso não seja possível, sugerimos a instalação de um filtro de linha para proteger o controlador.

CONTATORAS	
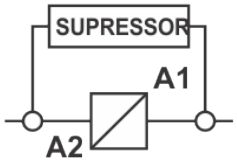	Pelas ligações em contatoras, A1 e A2 são os bornes da bobina da contatora.
CARGAS DE ACION AMENTO DIRET O	
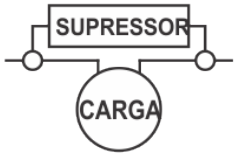	Em ligações de cargas de acionamento direto, considerar a máxima corrente especificada.

DIMENSÕES

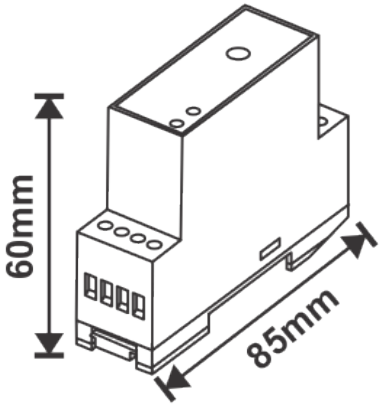

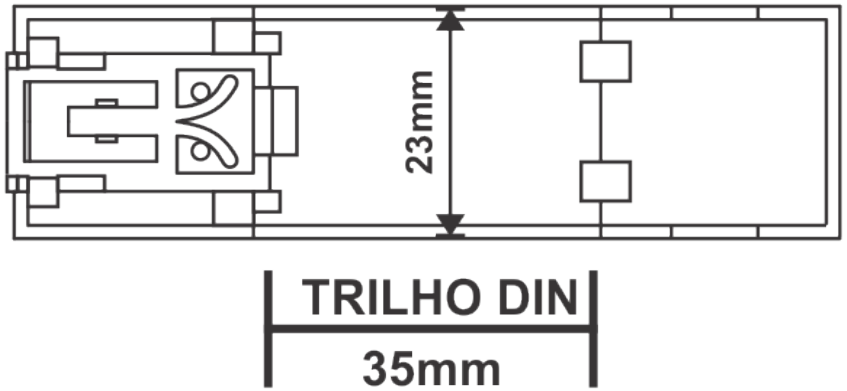

O escopo de soluções da Brasiltec não se limita
aos produtos e soluções apresentadas nesse catálogo.
Para conhecer nosso portifólio, consulte-nos.

Elétrica

Brasiltec