Elétrica

Brasiltec

Manual do Produto

www.brasiltec.ind.br
+55 (47) 3525-4790
+55 (47) 3521-0448
+55 (47) 99973-5737
+55 (47) 99988-0010

Elétrica Brasiltec

Fica proibido cópia, divulgação ou plágio deste documento/projeto sem prévia autorização da Brasiltec.

Toda a reprodução é uma cópia, e cópia sem autorização do titular dos direitos autorais e/ou do detentor dos direitos de reprodução ou fora das demais estipulações legais constitui contrafação, um ato ilícito civil e criminal sujeito a punições conforme previsto na constintuição nacional.

De acordo com o disposto no art. 28 da Lei 9.610/98

Aplicações

- Monitoramento de nível em poços, caixas, reservatórios, tanques e etc.

Especificação técnica

Terminais de alimentação	A1,A2
Tensão de alimentação	24-240Vca/cc
Frequência	50/60Hz
Sensibilidade	5-100kΩ (ajustável)
Tempo de atraso(t)	0.5-10s
Precisão no ajuste	5%
Saída	1 contato reversível (C/NA/NF)
Capacidade do contato	10A - AC1
Indicação de ligado	LED verde
Indicação de saída	LED vermelho
Tensão de isolação	250Vca
Grau de proteção	IP20
Grau de poluição	3
Vida mecânica	10^5
Vida elétrica	10^6
Altitude	≤2000m
Temperatura ambiente	-5°C~+40°C
Temp. Armazenagem	-10°C~+50°C
Umidade	≤50%(40°C, sem condensação)
Montagem	Trilho TH-35 (IEC 60715)

RN1-3010 Brasiltec

Relé de nível

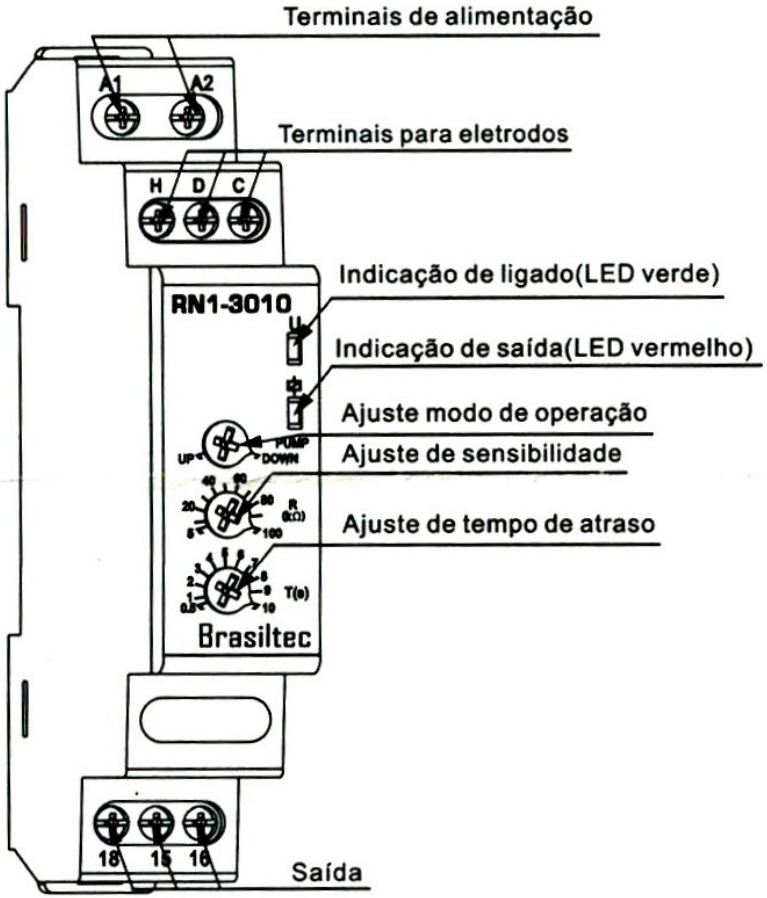

⚠ **PERIGO**

-Desligar a energia antes da instalação.

-Ligar conforme indicado no produto.

1.O equipamento deve ser instalado por profissional qualificado.

2.Não abrir o equipamento quando este energizado.

3.Seguir diagrama de conexões.

4.Não utilizar em ambientes inflamáveis ou chuva.

Modo de operação

● Controle de 2 níveis(down)

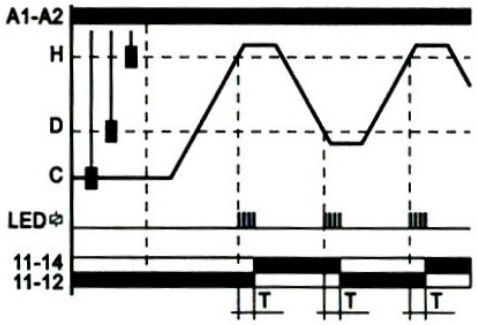

● Controle de 1 nível

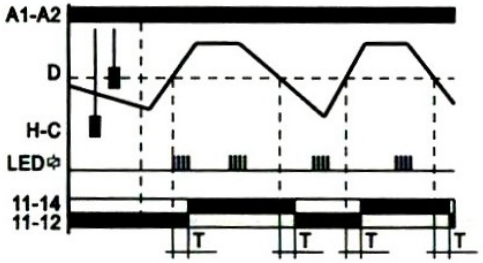

● Controle de 2 níveis(up)

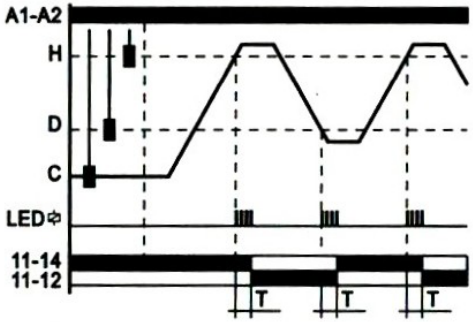

Funcionamento

1 - Ajuste da sensibilidade: minimize a sensibilidade e ponha os eletrodos "H (Max)", "D (Min)" e "C (Com)" no tanque.
Gire o botão de ajuste até que o LED de indicação de saída (vermelho) pisque.

2 - Para funcionamento com 2 eletrodos feche curto "H(Max)" e "C(Com)".

Conexão

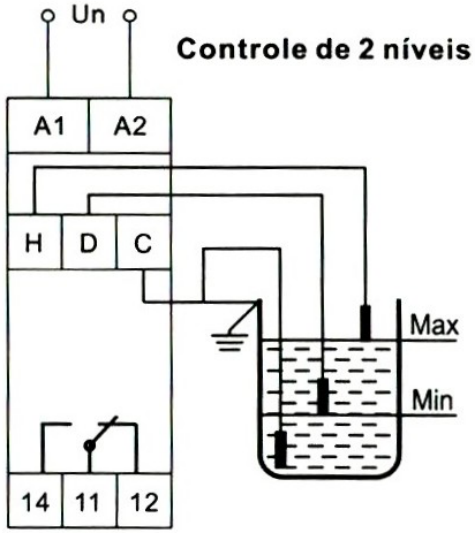

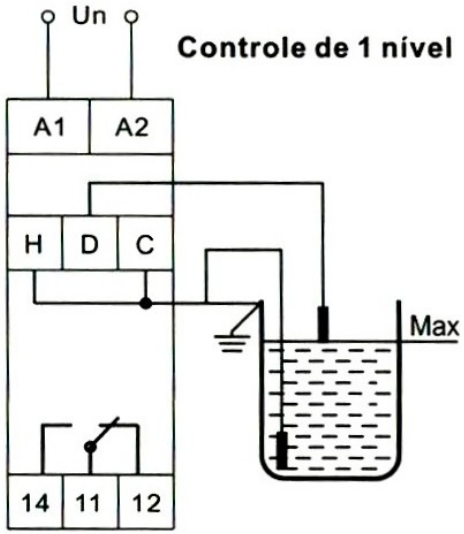

Dimensões

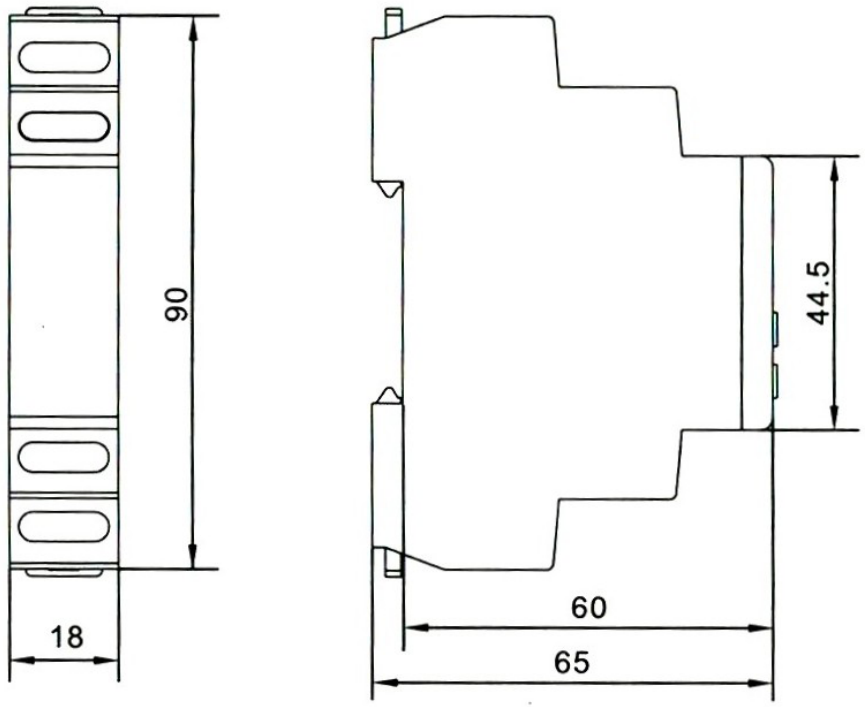

O escopo de soluções da Brasiltec não se limita
aos produtos e soluções apresentadas nesse catálogo.
Para conhecer nosso portifólio, consulte-nos.

Elétrica

Brasiltec